DS-2TP31-3AUF

ハンディー型体表面温度計測カメラ

体表面温度測定(精度±0.5℃)が出来るハンディタイプのサーマルカメラです。
解像度160×120picのサーモグラフィーセンサーを搭載。
ディスプレイ上にリアルタイム映像、測定温度を表示。
設定上限温度を超えた場合“赤文字”で警告。

＜特　徴＞

- サーモグラフィー解像度：160 × 120 resolution
- 320 × 240 resolution 2.4’’ LCD ディスプレイ
- リチウムイオンバッテリー内蔵　最長8時間連続稼働
- D:S比(温度測定）= 75:1

＜主な機能＞

サーモグラフィ機能

検知温度をディスプレイ上にリアルタイム表示

ストレージ

SDカードにスナップショットを保存可能

色彩パレット

4種類から選択

機器仕様

パラメーター	モデル	DS-2TP31B-3AUF ハンディー型体表面温度計測カメラ
サーマル モジュール	イメージセンサー	非冷却焦点面アレイ
	最大解像度	160 × 120
	ピクセルピッチ	17μm
	応答波長	8μm ~ 14μm
	NETD	< 40mK (@ 25 °C,F#=1.0)
	撮影画角	37.2°× 50°
	焦点距離	3.1 mm
	瞬時視野 (mrad)	5.48 mrad
	最小焦点距離	≥ 150 mm
	アパーチャ	F 1.1
ディスプレイ	モニター	解像度：320 × 240 （2.4″ LCD ディスプレイ）
	パレット（表示色彩）	４種類
サーモグラフィ	ルール	3つの温度測定：最大温度、最小温度、中間温度
	温度計測範囲	30℃ ～ 45 ℃
	温度計測誤差	±0.5℃
バッテリー	バッテリータイプ	充電リチウムバッテリー
	最長稼働時間	最長８時間連続稼働
機能	レーザーライト	計測ターゲット用
	ストレージ	メモリーカード (8G付属, 最大128Gまで対応)
	キャプチャ	サーマル画像
	動画	非対応
	言語	英語
一般	電源	3.7 V DC/0.4 A
	消費電力	1.2W以下
	インターフェース	マイクロ USB
	動作温度	-10°C ～ 50 °C
	保護等級	IP54
	落下テスト（高さ）	2 m
	寸法	196 mm × 117 mm × 59 mm
	質量	約 350 g 以 下
	アクセサリ	電源アダプタ, USB ケーブル, 8GB メモリーカード, ユーザーズマニュアル, CD, ストラップ

同梱物

User Manual（×1）

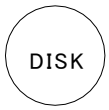

Disk（×1）

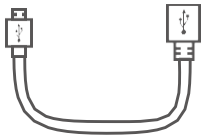

USB Cable (x1)

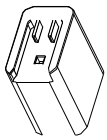

power Adapter (x1)

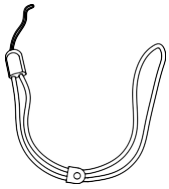

Wrist Strap (x1)
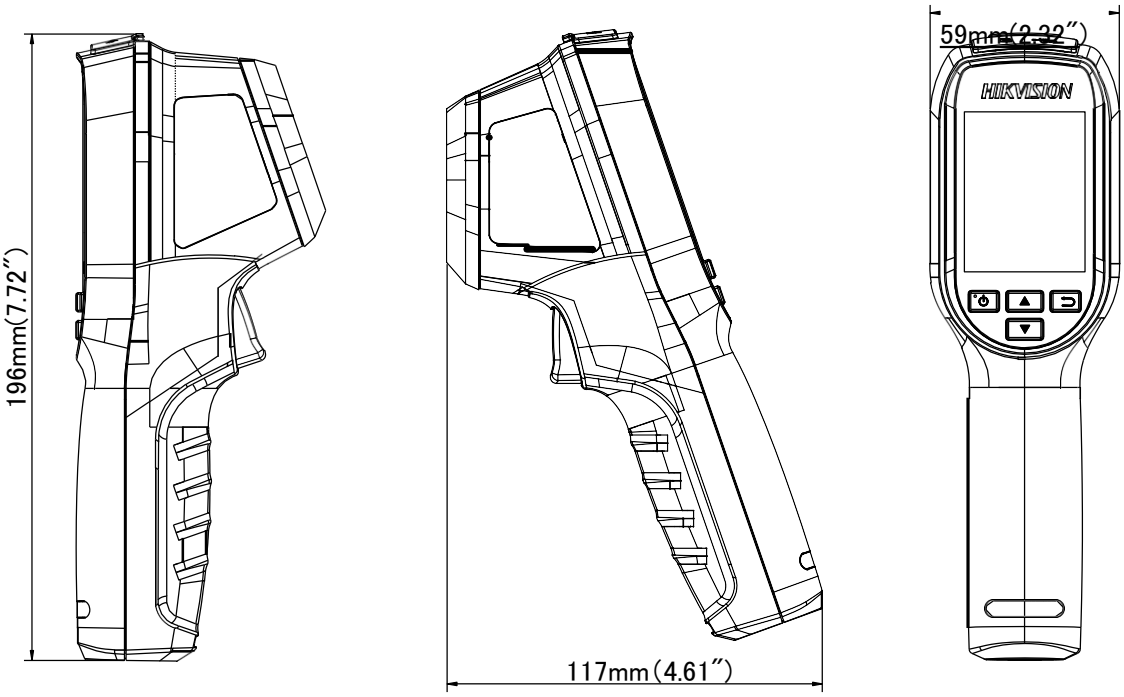
寸法図